Balansplateau Lage Stang

081415M



Door oefeningen te doen gaat de motoriek van de senioren weer vooruit en voelen ouderen zich zelfverzekerder. Balanceren op dit balansplateau is een leuke manier om de houding bij ouderen te verbeteren. De oefening versterkt de spieren die de wervelkolom ondersteunen. Bij het gebruik van het toestel wordt balans, evenwicht, rompstabiliteit en lichaamshouding verbeterd. Ontdek alle mogelijkheden om jouw toestel aan te passen op de pagina over productlijnopties www.lappset.nl/productlijnen/productlijnopties-speel-en-sporttoestellen/.

Valhoogte 420 mm

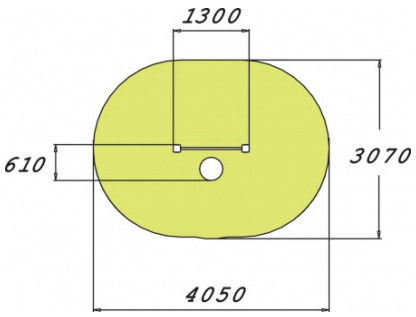

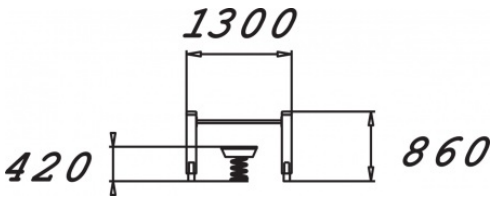

Downloads:

DWG-bestand | Montagehandleiding | Veiligheidscertificaat



Lappset Nederland
Movement for every heartbeat

Op al onze transacties zijn de algemene voorwaarden van Lappset Yalp B.V., gedeponeerd bij KVK, van toepassing

Nieuwenkampsmaten 12
7472 DE Goor
+31 (0)547 289 410
www.lappset.nl
KVK: 54102995
BTW: NL 8511.63.130.B01