Balansplateau Hoge Stang

081416M



Door oefeningen te doen gaat de motoriek van de senioren weer vooruit en voelen ouderen zich zelfverzekerder. Balanceren op dit balansplateau is een leuke manier om de houding bij ouderen te verbeteren. De oefening versterkt de spieren die de wervelkolom ondersteunen. Bij het gebruik van het toestel wordt balans, evenwicht, rompstabiliteit en lichaamshouding verbeterd. Er zijn verschillende kleurcombinaties van hout en metaal mogelijk. Ontdek alle mogelijkheden om jouw toestel aan te passen op de pagina over productlijnopties www.lappset.nl/productlijnen/productlijnopties-speel-en-sporttoestellen/.

Valhoogte 320 mm

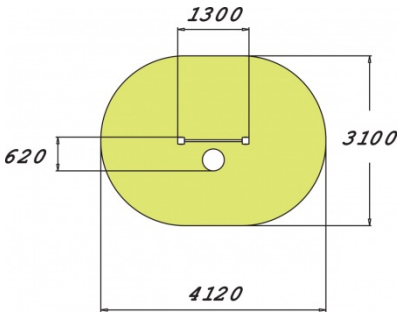

Downloads:

DWG-bestand | Montagehandleiding | Veiligheidscertificaat

