Gebogen Polsstang

081420M



Regelmatig en met plezier bewegen geeft een positieve impuls. Door oefeningen te doen gaat de motoriek van de senioren weer vooruit en voelen ouderen zich zelfverzekerder. Met deze gebogen stangen kan men de polsen trainen. Bij het gebruik van het toestel wordt de kracht in de handen, oog-handcoördinatie en mobiliteit van het polsgewricht, nek en schouders verbeterd. Ontdek alle mogelijkheden om jouw toestel aan te passen op de pagina over productlijnopties www.lappset.nl/productlijnen/productlijnopties-speel-en-sporttoestellen/.

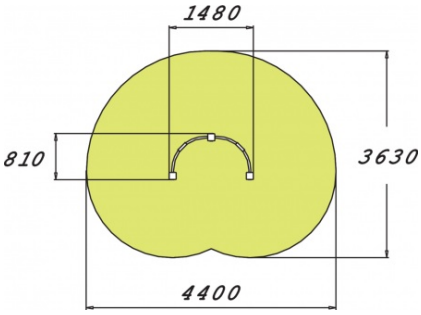

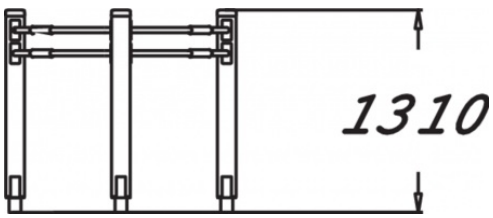

Downloads:

DWG-bestand | Montagehandleiding | Veiligheidscertificaat



Lappset Nederland
Movement for every heartbeat

Nieuwenkampsmaten 12
7472 DE Goor

+31 (0)547 289 410
www.lappset.nl

KVK: 54102995
BTW: NL 8511.63.130.B01

Op al onze transacties zijn de algemene voorwaarden van Lappset Yalp B.V., gedeponeerd bij KVK, van toepassing