Schouderwiel

081435M

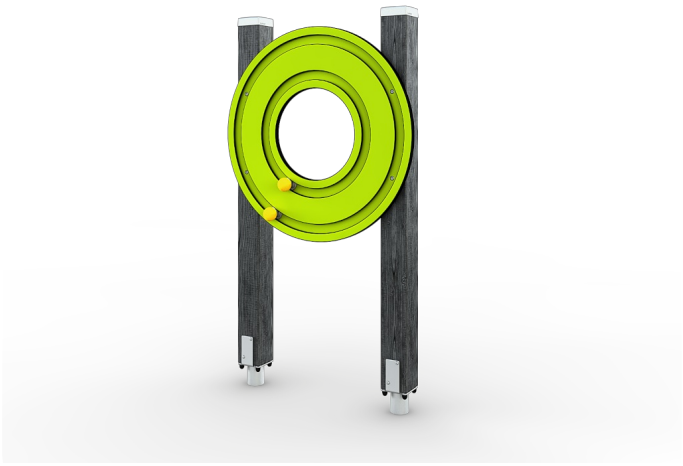

Regelmatig en met plezier bewegen geeft een positieve impuls. Door oefeningen te doen gaat de motoriek van de senioren weer vooruit en voelen ouderen zich zelfverzekerder. Met het schouderwiel train je de flexibiliteit van je schouder. De ring heeft twee beweegbare handvaten, deze zijn met verschillende bewegingen te bereiken. Het rollen van de ballen op de ringen helpt de schoudermobiliteit te verbeteren. Bij het gebruik van het toestel wordt de mobiliteit van de handen, het schoudergewricht en de kracht in de armen verbeterd. Ontdek alle mogelijkheden om jouw toestel aan te passen op de pagina over productlijnopties

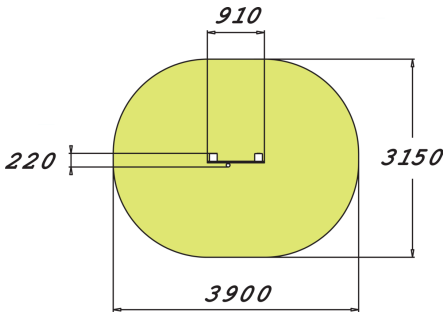

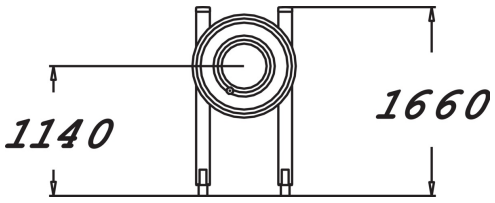

Downloads:

DWG-bestand | Montagehandleiding | Veiligheidscertificaat



Lappset Nederland

Movement for every heartbeat

Nieuwenkampsmaten 12
7472 DE Goor

+31 (0)547 289 410
www.lappset.nl

KVK: 54102995
BTW: NL 8511.63.130.B01

Op al onze transacties zijn de algemene voorwaarden van Lappset Yalp B.V., gedeponeerd bij KVK, van toepassing