Gebogen Stang Rechts

081438M



Regelmatig en met plezier bewegen geeft een positieve impuls. Door oefeningen te doen gaat de motoriek van de senioren weer vooruit en voelen ouderen zich zelfverzekerder. Met deze gebogen stang kunnen verschillende oefeningen worden uitgevoerd. De gebogen beweging kan worden gebruikt om de schouders te draaien en de borstkas te openen. Bij het gebruik van het toestel wordt de oog-handcoördinatie, mobiliteit polsgewricht en kracht in de handen verbeterd. Ontdek alle mogelijkheden om jouw toestel aan te passen op de pagina over productlijnopties www.lappset.nl/productlijnen/productlijnopties-speel-en-sporttoestellen/.

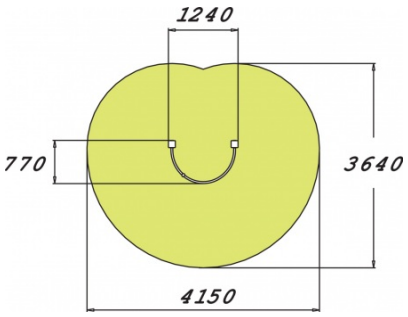

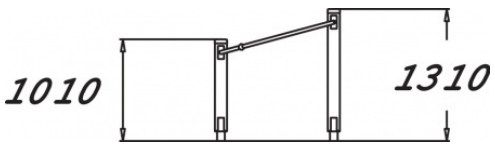

Downloads:

DWG-bestand | Montagehandleiding | Veiligheidscertificaat

Op al onze transacties zijn de algemene voorwaarden van Lappset Yalp B.V., gedeponeerd bij KVK, van toepassing

Lappset Nederland
Movement for every heartbeat

Nieuwenkampsmaten 12
7472 DE Goor

+31 (0)547 289 410
www.lappset.nl

KVK: 54102995
BTW: NL 8511.63.130.B01