Optrekstang met Bank

081445M



Met dit Ouderen in Beweging toestel kunnen onder andere de beenspieren en het uithoudingsvermogen getraind worden. Wanneer er ook gebruik wordt gemaakt van de stangen waaraan men zich op kan trekken, kan de oefening vergemakkelijkt worden én de armspieren worden getraind. Bij het gebruik van het toestel wordt de rompstabiliteit, kracht in de armen en benen en de mobiliteit van de knieën verbeterd. Ontdek alle mogelijkheden om jouw toestel aan te passen op de pagina over productlijnopties www.lappset.nl/productlijnen/productlijnopties-speel-en-sporttoestellen/.

Valhoogte 610 mm

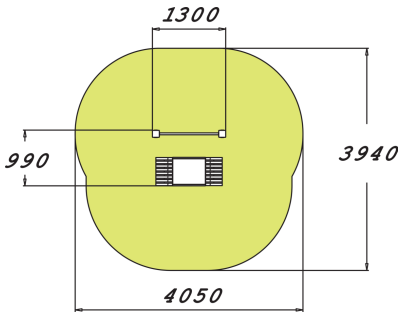

Downloads:

DWG-bestand | Montagehandleiding | Veiligheidscertificaat

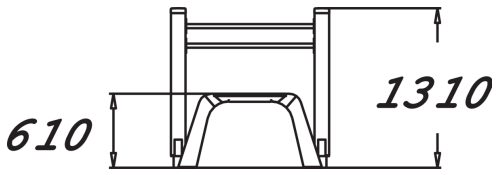

Lappset Nederland

Movement for every heartbeat

Nieuwenkampsmaten 12
7472 DE Goor

+31 (0)547 289 410
www.lappset.nl

KVK: 54102995
BTW: NL 8511.63.130.B01

Op al onze transacties zijn de algemene voorwaarden van Lappset Yalp B.V., gedeponeerd bij KVK, van toepassing