Memoryspel Senioren

081460M

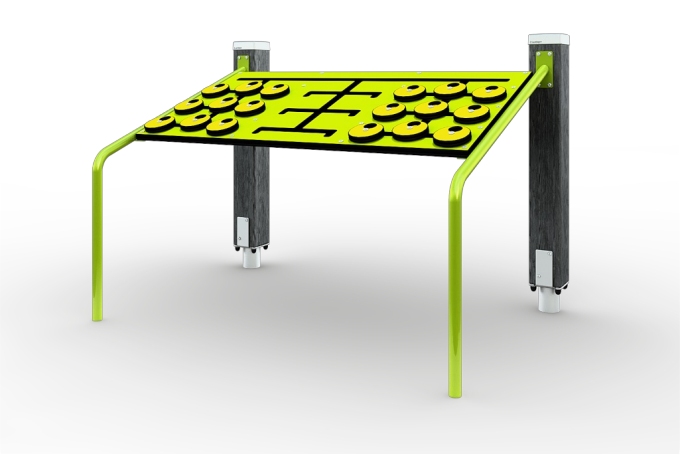

Regelmatig en met plezier bewegen geeft een positieve impuls. Door oefeningen te doen gaat de motoriek van de senioren weer vooruit en voelen de ouderen zich zelfverzekerder. Het memoryspel werkt als volgt: verberg de symbolen door aan de schijven te draaien of op een andere plek te leggen. Zoek een paar dezelfde symbolen door per beurt twee schijven te draaien. Als alle paren zijn gevonden, begin je opnieuw. Deze oefening verbetert het geheugen en is goed voor behoud van de beweeglijkheid van handen en polsen en voor de oog-handcoördinatie. Ontdek alle mogelijkheden om jouw toestel aan te passen op de pagina over productlijnopties

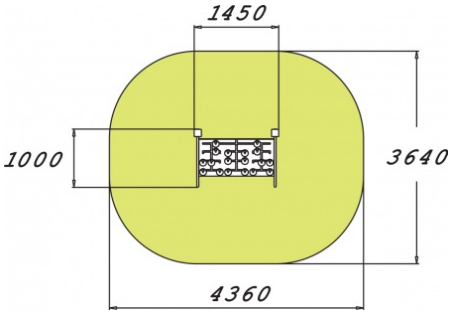

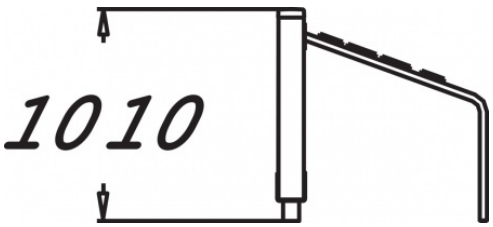

Downloads:

DWG-bestand | Montagehandleiding | Veiligheidscertificaat

