Stapplateau

081465M



Regelmatig en met plezier bewegen geeft een positieve impuls. Door oefeningen te doen gaat de motoriek van de senioren weer vooruit en voelen ouderen zich zelfverzekerder. Lopen op een schuin oppervlak verhoogt de mobiliteit van de benen en helpt om een goede balans te behouden. Bij het gebruik van het toestel wordt balans, evenwicht, kracht in de benen en coördinatie in het onderlichaam verbeterd. Ontdek alle mogelijkheden om jouw toestel aan te passen op de pagina over productlijnopties www.lappset.nl/productlijnen/productlijnopties-speel-en-sporttoestellen/.

Valhoogte 350 mm

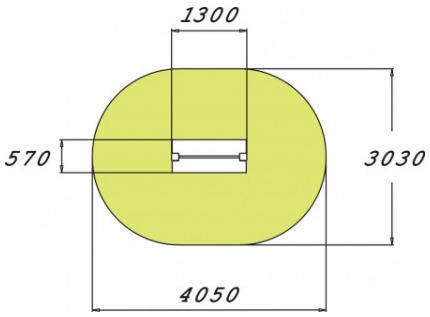

Downloads:

DWG-bestand | Montagehandleiding | Veiligheidscertificaat

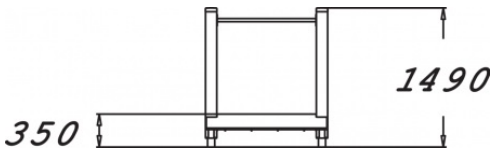

Lappset Nederland
Movement for every heartbeat

Nieuwenkampsmaten 12
7472 DE Goor

+31 (0)547 289 410
www.lappset.nl

KVK: 54102995
BTW: NL 8511.63.130.B01

Op al onze transacties zijn de algemene voorwaarden van Lappset Yalp B.V., gedeponeerd bij KVK, van toepassing