Banktrainer

081470M



Regelmatig en met plezier bewegen geeft een positieve impuls. Door oefeningen te doen gaat de motoriek van de senioren weer vooruit en voelen ouderen zich zelfverzekerder. Oefeningen op deze banktrainer zijn gemakkelijk uit te voeren, maar kunnen erg intensief zijn. Het is een voordeel dat er ook even rustig op uitgerust kan worden. Bij het gebruik van het toestel wordt mobiliteit in de rug en knieën, rompstabiliteit en coördinatie in het onderlichaam verbeterd. Ontdek alle mogelijkheden om jouw toestel aan te passen op de pagina over productlijnopties www.lappset.nl/productlijnen/productlijnopties-speel-en-sporttoestellen/.

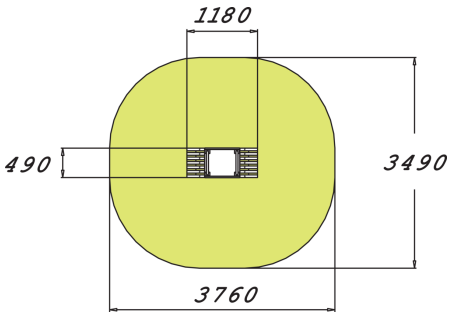

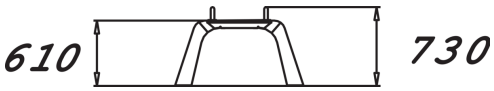

Valhoogte 610 mm

Downloads:

DWG-bestand | Montagehandleiding | Veiligheidscertificaat

