Schuilhut Clover

175060



De natuurlijke speeltoestellen van Clover bieden veel speelwaarde, hebben vrijwel geen scheurvorming en blijven langdurig mooi. Door hun neutrale uitstraling zijn ze perfect geschikt voor alle omgevingen. Deze schuilhut is uitgevoerd met drie zitbanken en een schuin dak. Omdat er geen vloer aanwezig is, is dit speelhuis toegankelijk voor kinderen in een rolstoel.

Valhoogte 440 mm

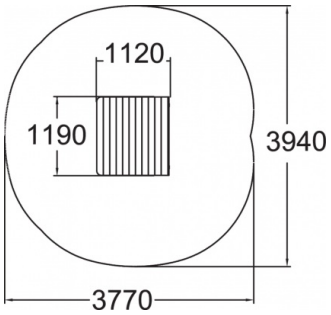



Downloads:

DWG-bestand | Montagehandleiding | Veiligheidscertificaat

Op al onze transacties zijn de algemene voorwaarden van Lappset Yalp B.V., gedeponeerd bij KVK, van toepassing

Lappset Nederland
Movement for every heartbeat

Nieuwenkampsmaten 12
7472 DE Goor

+31 (0)547 289 410
www.lappset.nl

KVK: 54102995
BTW: NL 8511.63.130.B01