Flora Slakkenhuis

175581M



Neem de kleinste kinderen mee op avontuur met het Flora Slakkenhuis! Het daagt kinderen uit hun eigen fantasiewereld en creativiteit te gebruiken in de vorm van rollenspellen, een belangrijke spelvorm voor de ontwikkeling. De hut is open aan één kant, met 2 muren met ramen en een hek aan de andere kant. Dankzij de natuurlijke vormen en elementen past dit toestel in elke buitenruimte. Laat fantasie de vrije loop met het Flora Slakkenhuis!

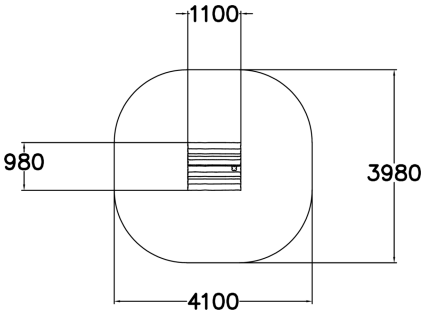

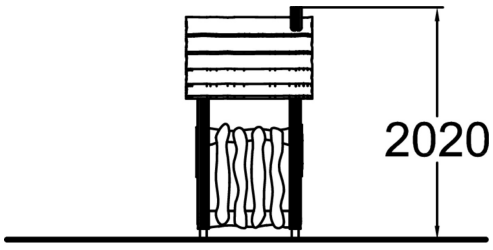

Downloads:

DWG-bestand | Montagehandleiding | Veiligheidscertificaat



Lappset Nederland

Movement for every heartbeat

Op al onze transacties zijn de algemene voorwaarden van Lappset Yalp B.V., gedeponeerd bij KVK, van toepassing

Nieuwenkampsmaten 12
7472 DE Goor

+31 (0)547 289 410
www.lappset.nl

KVK: 54102995
BTW: NL 8511.63.130.B01