Flora Hazenhuis

175582M



Het natuurlijke toestel Flora Hazenhuis neemt de kleinste kinderen mee op een avontuur in hun eigen fantasiewereld, waar rollenspellen worden gestimuleerd. Met genoeg ruimte voor meerdere kinderen tegelijk, biedt het huis een ideale plek voor allerlei spelletjes. De houten muren met ramen zorgen voor gemakkelijk toezicht, terwijl de open zijde van het toestel uitnodigt om te ontmoeten en te ontspannen. Levendige groene raamkozijnen voegen een natuurlijk accent toe aan het Hazenhuis. Laat de kleintjes samen spelen en relaxen!

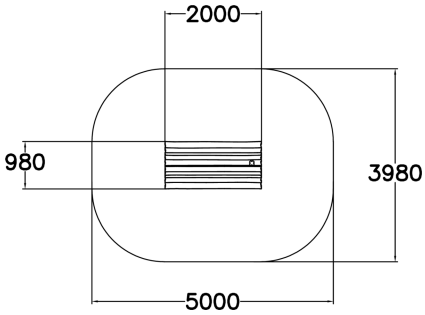

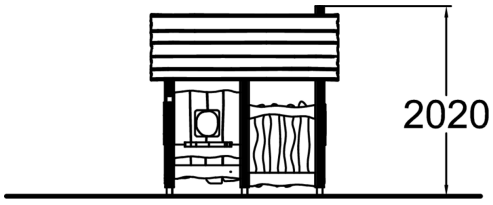

Downloads:

DWG-bestand | Montagehandleiding | Veiligheidscertificaat



Lappset Nederland

Movement for every heartbeat

Nieuwenkampsmaten 12
7472 DE Goor

+31 (0)547 289 410
www.lappset.nl

KVK: 54102995
BTW: NL 8511.63.130.B01

Op al onze transacties zijn de algemene voorwaarden van Lappset Yalp B.V., gedeponeerd bij KVK, van toepassing