Flora Strandpaviljoen

175583M



Het Flora Strandpaviljoen biedt beschutting tegen zowel regen als felle zon, waardoor kinderen zorgeloos spelen. Het Flora Strandpaviljoen is ontworpen met een omheind deel, waardoor ouders de kleintjes van buiten de zandbak goed in de gaten kunnen houden terwijl ze spelen. Toegankelijk via de zandbak, is deze natuurlijke ogende hut ideaal voor het ontwikkelen van zandspelvaardigheden in een natuurlijke omgeving. Met natuurlijke elementen en groene raamkozijnen biedt het Flora Strandpaviljoen een gezellige plek voor kinderen om te spelen.

Valhoogte 370 mm

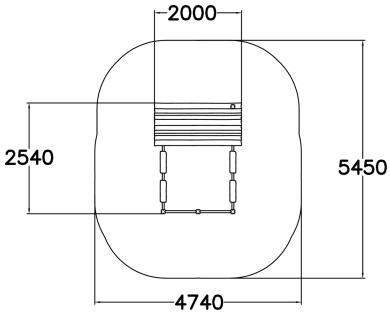

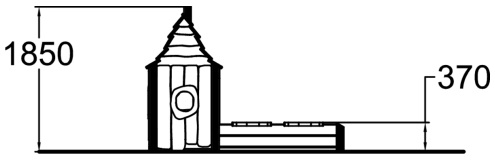

Downloads:

DWG-bestand | Montagehandleiding | Veiligheidscertificaat

