Duikelrek 1-Delig Clover

Q04614



De sensatie van 'over de kop gaan'. Duikelen is vet cool! De stangen zijn op verschillende hoogten aangebracht waardoor het speeltoestel voor een brede leeftijdsgroep geschikt maakt. Een must voor echt elk schoolplein of openbare speelplek! Het is mogelijk om variaties op dit speeltoestel te bestellen, zoals een twee- of driedelig duikelrek.

Valhoogte 1.350 mm

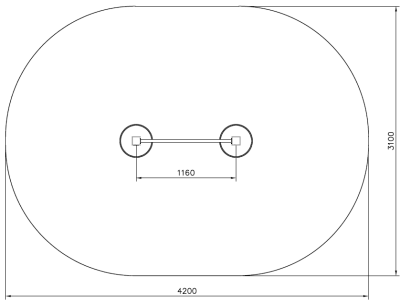

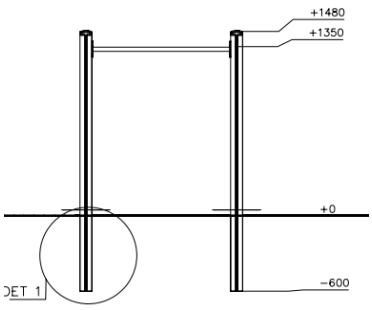

Downloads:

DWG-bestand | Montagehandleiding | Veiligheidscertificaat

