Torentje met Glijbaan Laag Clover

Q10143-3



De natuurlijke speeltoestellen van Clover bieden veel speelwaarde, hebben vrijwel geen scheurvorming en blijven langdurig mooi. Door hun neutrale uitstraling zijn ze perfect geschikt voor alle omgevingen. Deze uitkijktoren met glijbaan heeft een vaste trap zodat de allerkleinsten goede toegang hebben.

Valhoogte 1.000 mm

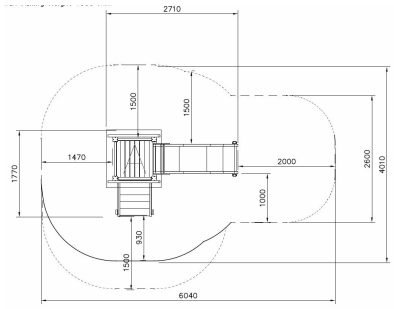

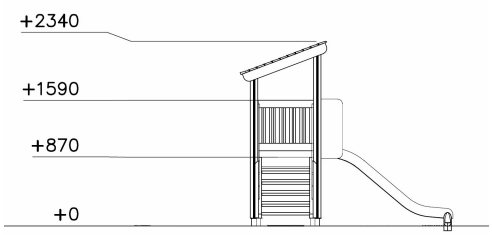

Downloads:

DWG-bestand | Montagehandleiding | Veiligheidscertificaat

Lappset Nederland
Movement for every heartbeat

Op al onze transacties zijn de algemene voorwaarden van Lappset Yalp B.V., gedeponeerd bij KVK, van toepassing

Nieuwenkampsmaten 12
7472 DE Goor

+31 (0)547 289 410
www.lappset.nl

KVK: 54102995
BTW: NL 8511.63.130.B01