Trappenbrug Donkerbruin Limegroen

Q10691



Regelmatig en met plezier bewegen geeft een positieve impuls. Door oefeningen te doen gaat de motoriek van de senioren weer vooruit en voelen ouderen zich zelfverzekerder. Met het bruggetje traint men de beenspieren, coördinatie, balans en evenwicht. Belangrijk voor dagelijks functioneren. Ontdek alle mogelijkheden om jouw toestel aan te passen op de pagina over productlijnopties www.lappset.nl/productlijnen/productlijnopties-speel-en-sporttoestellen/.

Valhoogte 510 mm

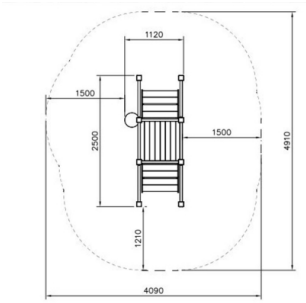

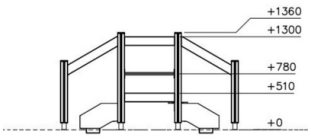

Downloads:

DWG-bestand | Montagehandleiding | Veiligheidscertificaat

