Flora Klimboom Iep

Q12705



De dubbele klimpiramide van de Flora Klimboom Iep nodigt kinderen uit om te klimmen en te klauteren. Dit houten speeltoestel is gemakkelijk te combineren met andere Flora toestellen. Elke klimpiramide bestaat uit 3 grote klimtreden aan de ene kant en 8 uitdagende kleinere klimtreden aan de andere kant. Het toestel neemt weinig ruimte in beslag en is makkelijk te onderhouden dankzij duurzame materialen. De Flora Klimboom Iep is een populair toestel voor buitenruimtes!

Valhoogte 1.220 mm

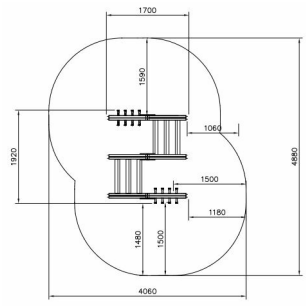

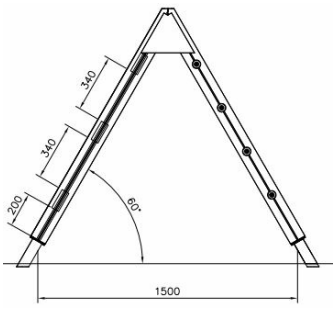

Downloads:

DWG-bestand | Montagehandleiding | Veiligheidscertificaat

