Balansplateau Hoge en Lage Stang en Core Twister Donkerbruin Limegroen

Q15972

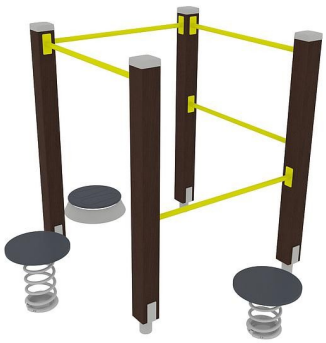

Door oefeningen te doen gaat de motoriek van de senioren weer vooruit en voelen de ouderen zich zelfverzekerder. Wanneer er meerdere Ouderen in Beweging-toestellen in de buitenruimte geplaatst zullen worden, zullen ze fungeren als een oefenplek waar ook het sociale aspect bij komt kijken. Balanceren op dit balansplateau is een leuke manier om de houding bij ouderen te verbeteren. De oefening versterkt de spieren die de wervelkolom ondersteunen. Dit toestel is ontwikkeld in samenwerking met Olga Commandeur. Ontdek alle mogelijkheden om jouw toestel aan te passen op de pagina over productlijnopties

Downloads:
Valhoogte 420 mm

DWG-bestand | Montagehandleiding

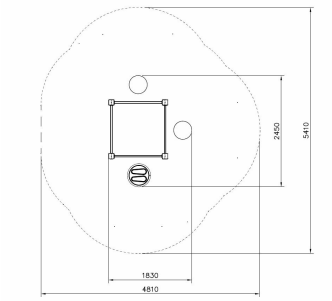

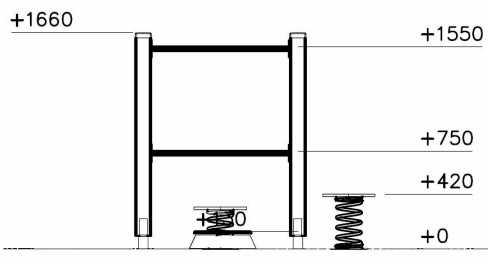

Op al onze transacties zijn de algemene voorwaarden van Lappset Yalp B.V., gedeponeerd bij KVK, van toepassing

Lappset Nederland
Movement for every heartbeat

Nieuwenkampsmaten 12
7472 DE Goor

+31 (0)547 289 410
www.lappset.nl

KVK: 54102995
BTW: NL 8511.63.130.B01