Duikelrek 2-Delig Meadow

QF1185-2

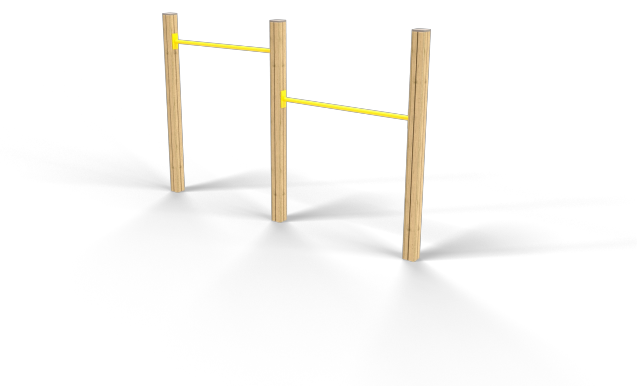

Duikelrek 2-Delig Meadow nodigt kinderen uit om te hangen, zwaaien en over de kop te gaan. De twee stangen op verschillende hoogtes bieden ruimte voor eigen routes en uitdagingen. Spelers oefenen grip, kracht, coördinatie en lichaamscontrole, terwijl zij elkaar nieuwe draaien voordoen en samen steeds verder durven. Maximale vrije valhoogte: 1,35 m.

Valhoogte 1.350 mm

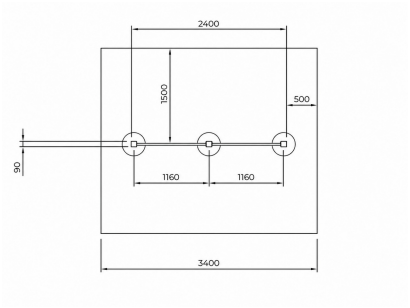

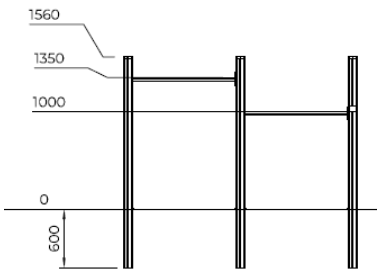

Downloads:

DWG-bestand | Montagehandleiding | Veiligheidscertificaat